BII - BII M

Applicabile a carrelli elevatori e a elevatori da trattore. Adatto per la movimentazione di materiali sfusi. Fornito con tubi idraulici di connessione.
Disponibile anche in versione maggiorata: consente una maggiore capacità senza aumentare la larghezza della benna.

Fork-mounted bucket - It can be attached to forklift trucks and tractor froklifts. It is suitable to handle bulk materials. It is equipped with hydraulic connections pipes.
Available also in oversized version: it permits a greater capacity without increasing the bucket's width.

Benne enfourchable majou. Applicable sur les chariots élévateurs et sur les élévateurs pour tracteur. Idéale pour la manutention de matériaux en vrac. Fournie avec des tuyaux hydrauliques de connexion.
Disponible aussi en version majorée: permet d'obtenir une plus grande capacité sans augmenter la largeur de le godet.

Schaufel fur Aufnahme mit Gabelzinken - Anbau an Gabelstapoler und an Hubmasten für Traktoren. Eignet sich für das Transportieren von Schüttgut. Lieferung mit hydraulischen Anschlussleitungen.
In der großen Ausfürung hat bei gleicher Schaufelbreite ein größeres Fassungsvermögen.

Cuchara para montar en horquilla - Aplicable en carretillas elevadoras y en elevadores para tractor. Apta para desplazar el traslado de materiales a granel. Equipada con tubos hidráulicos de conexión.
Disponible en versione sobredimensionada: permite una mayor capacidad sin aumentar la anchura de la cuchara.

BENNE

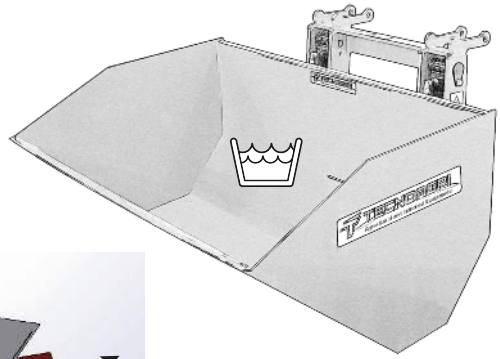

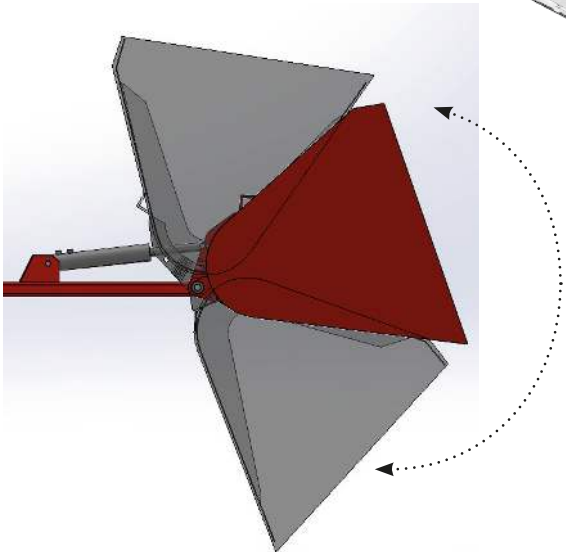
G

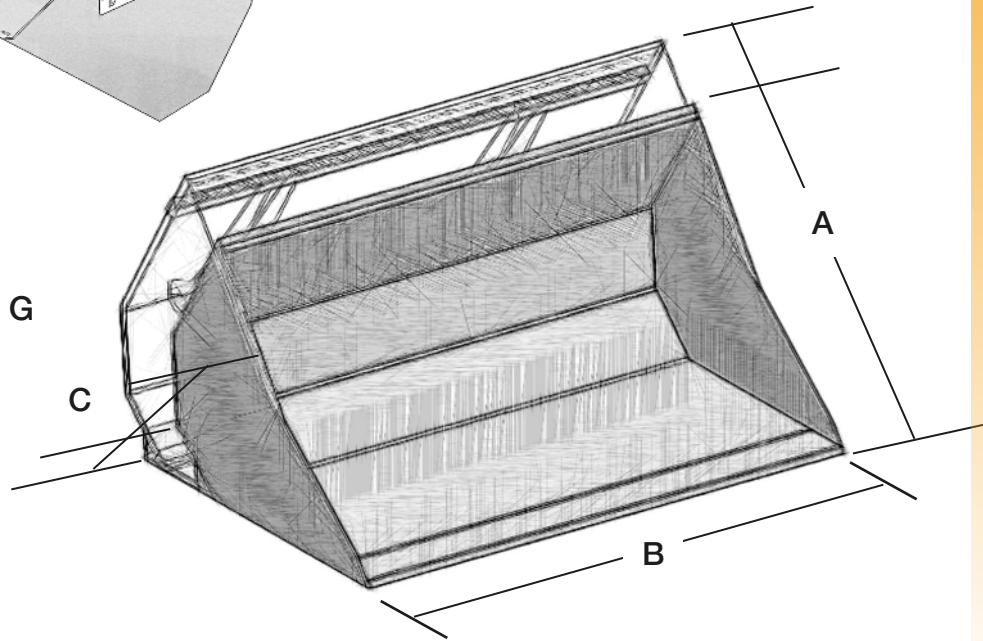
A
C
B

INFORCABILE

	modello		BII 400	BII 450	BII 550	BII 600	BII 700
A	Lunghezza - Length	mm	1979	1979	1979	1979	1979
B	Larghezza - Width	mm	1160	1360	1560	1760	1960
C	Altezza - Height	mm	700	700	700	700	700
G	Angolo di Scarico - Unloading angle	°	90	90	90	90	90
	Capacità - Capacity	lt	400	450	550	600	700
	Peso -Weight	kg	245	278	302	330	360
	Baricentro senza carico	mm	1200	1200	1200	1350	1350
	Baricentro con carico	mm	1295	1295	1295	1420	1420

INFORCABILE MAGGIORATA

	modello		BII 580 M	BII 680 M	BII 780 M	BII 1000 M
A	Lunghezza - Length	mm	2070	2070	2400	2400
B	Larghezza - Width	mm	1160	1360	1560	2010
C	Altezza - Height	mm	825	825	950	950
G	Angolo di Scarico - Unloading angle	°	90	90	90	90
	Capacità - Capacity	lt	580	680	780	1000
	Peso -Weight	kg	295	350	445	620
	Baricentro senza carico	mm	1200	1200	1350	1350
	Baricentro con carico	mm	1295	1295	1420	1420